Ambachtstraat 3, 4231 DP Meerkerk
Tel.: +31 183 74 52 10
Email: info@engel-trucks.com

Renault DCI 8x4 FULL STEEL KIPPER (ZF16 MANUAL GEARBOX / REDUCTION AXLES / FULL STEEL SUSPENSION / ETC.)

INFORMATIONS GÉNÉRALES

ID	SN 6112181724
Année de construction	2003
Kilométrage	440.500 km
Chassis	Benne
Classe d'émission	3

INFORMATIONS TECHNIQUES

Date première immatriculation	30-04-2003
Carburant	Diesel
Transmission	Transmission manuelle
Numéro d'identification véhicule	VF633FVB000101817
Configuration des essieux	8x4
Poids à vide	14.200 kg
Poids de la charge	26.800 kg
Poids maximum	41.000 kg
Nombre de cylindres	6
Puissance kw	303
Puissance hp	412
Empattement	420

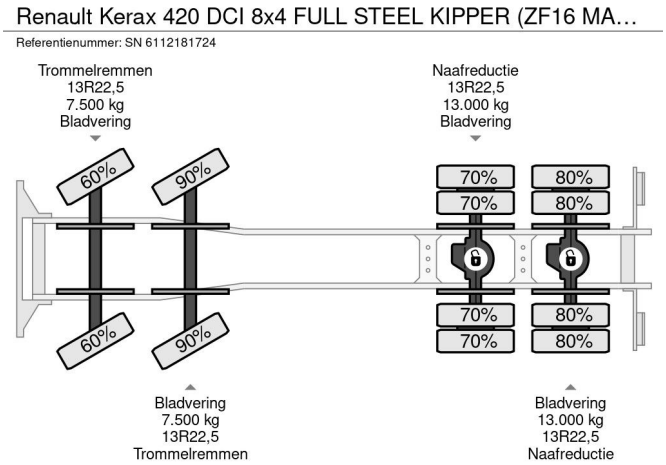

ACCESSOIRES

• ABS • Blocage de différentiel • Différentiel d'écartement • LAMES • Limiteur de vitesse • Prise de force • Prise de force (PTO) • Radio / lecteur CD • Rétroviseurs chauffants • Système anti-blocage

DESCRIPTION

NICE CONDITION HEAVY DUTY RENAULT KERAX 420DCI 8x4, EURO 2 FULL STEEL KIPPER WITH REDUCTION AXLES, ZF16 MANUAL GEARBOX & FULL STEEL SUSPENSION! !
420HP, EURO 3, 6 CILINDER ENGINE!!
16-GEARS MANUAL GEARBOX!!
FULL STEEL SUSPENSION!!
REDUCTION AXLES!!
HYDRAULIC KIT!!
ETC.!!

FULL STEEL ZEITERBERGS KIPPERBODY!!
SIZE; LENGTH x WIDE x HIGH Ca.: 5.60 m. x 2.40 m. x 1.60m. (Ca. 21,5 M3)!!

TRUCK IS IN GOOD WORKING & DRIVING CONDITION, READY FOR THE HEAVY KIPPER JOBS!!

MORE RENAULT 4x2 / 6x2 / 6x4 / 8x4 (CONSTRUCTION) TRUCKS IN STOCK FOR SALE!! (>75 TRUCKS/TRAILERS IN STOCK)!!

SHIPMENT, STACKING, TRANSPORT OR LOADING?, NO PROBLEM FOR US, WE ARE AN " ONE STOP SHOP " COMPANY!!

YOU CAN CHECK ALSO OUR COMPANY MOVIE ON YOUTUBE FOR THE FIRST IMPRESSION!! (https://drone-pro.nl/project/video-engel-trucks-bv-2017/)

ENGEL TRUCKS; " YOUR GLOBAL TRADING PARTNER "

Ambachtstraat 3, 4231 DP Meerkerk
Tel.: +31 183 74 52 10
Email: info@engel-trucks.com