Ambachtstraat 3, 4231 DP Meerkerk
Tel.: +31 183 74 52 10
Email: info@engel-trucks.com

Mercedes-Benz D WITH TENT BOX (MANUAL GEARBOX / FULL STEEL SUSPENSION / LOADING PLATFORM / ALUMINIUM SIDE BORDS)

INFORMACIÓN GENERAL

ID	SN 60920227
Año de construcción	1980
Kilometraje	282.000 km
Construcción	Camión de lona
Clase emisión	1

INFORMACIÓN TÉCNICA

Primera fecha de registro	15-05-1980
Combustible	Diesel
Transmisión	Transmisión manual
Configuración del eje	4x2
Peso vacío	3.780 kg
Peso de carge	3.710 kg
Maximo peso	7.490 kg
Cantidad de cilindros	4
Energía en kw	63
Potencia en caballos de fuerza	86
Distancia entre ejes	360
Longitud	625 cm
Anchura	234 cm
Altura	243 cm

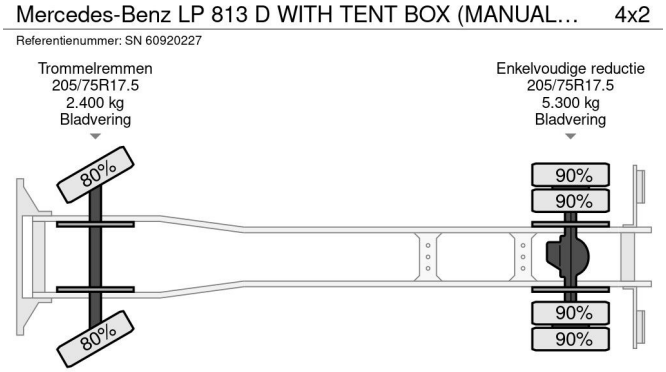

ACCESORIOS

- Radio / reproductor de CD

DESCRIPCIÓN

Trampilla elevadora: DAUTEL, válvula de cierre trasera, 750 kg

NICE & CLEAN CONDITION MERCEDES-BENZ LP813D 4x2 FULL STEEL WITH TENT BOX, ALUMINIUM SIDE BORDS & LOADING PLATFORM!!
130 HP, 4 CILINDER ENGINE, NO ELECTRONICS (MECHANICAL PUMP AND INJECTORS)!!
MANUAL GEARBOX!!
FULL STEEL SUSPENSION!!
ETC.!!

TENT BOX; SIZE; LENGTH x WIDE x HIGH Ca.: 4.55 m. x 2.27 m. x 1.80 m.!!
LOADING PLATFORM!!
70 cm. ALUMINIUM SIDE BORDS!!

TRUCK IS IN NICE, CLEAN AND GOOD DRIVING CONDITION, READY FOR THE JOB!!

MORE MERCEDES-BENZ 4x2 / 4x4 / 6x4 / 8x4 (CONSTRUCTION) TRUCKS IN STOCK FOR SALE!! (>75 TRUCKS/TRAILERS IN STOCK)!!

PLEASE CHECK OUR WEBSITE; WWW.ENGEL-TRUCKS.COM

SHIPMENT, STACKING, TRANSPORT OR LOADING?, NO PROBLEM FOR US, WE ARE AN " ONE STOP SHOP " COMPANY!!

YOU CAN ALSO CHECK OUR COMPANY MOVIE ON YOUTUBE FOR THE FIRST IMPRESSION!! (https://drone-pro.nl/project/video-engel-trucks-bv-2017/)

ENGEL TRUCKS; " YOUR GLOBAL TRADING PARTNER "

Ambachtstraat 3, 4231 DP Meerkerk
Tel.: +31 183 74 52 10
Email: info@engel-trucks.com